modular

Kunde _____ Menge _____

Projekt _____ Lage _____

ROC 900

Modell: R90/40BMG/T **Cod:** MP01254114000



Technische Daten

Modularer Aufbau:	Top
Abmessungen (mm):	400x900x280
Gas Gesamtleistung (Kcal/h):	2580
Gas Gesamtleistung (kW):	3
Nr. Becken:	1
Liter Becken 1:	25
Becken Abmessungen 1 (mm):	351x685x155
Gasanschluss:	1/2"
Wasserablauf:	1"
Nettovolumen (m3):	0,101
Verpackungsabmessungen (mm):	480x1026x475
Bruttogewicht (kg):	38,1
Bruttovolumen (m3):	0,234

Eigenschaften

Platte:	Aus Edelstahl AISI 304 mit Dicke 20/10 mm
Drehknöpfe:	Aus Aluminium mit Wasserschutz IPX5
Dunstabzüge:	Abnehmbar, aus Gusseisen
Wasserbefüllung:	Manuelles Einführen
Kit Gas:	Umwandlung zu Erdgas 30/50m/bar (mit Erdgas g20 getestet)

In order to constantly offer the best possible products we reserve the right to make changes on technical specifications without incurring any obligation for equipment previosly or subsequently sold.

Technische Zeichnung

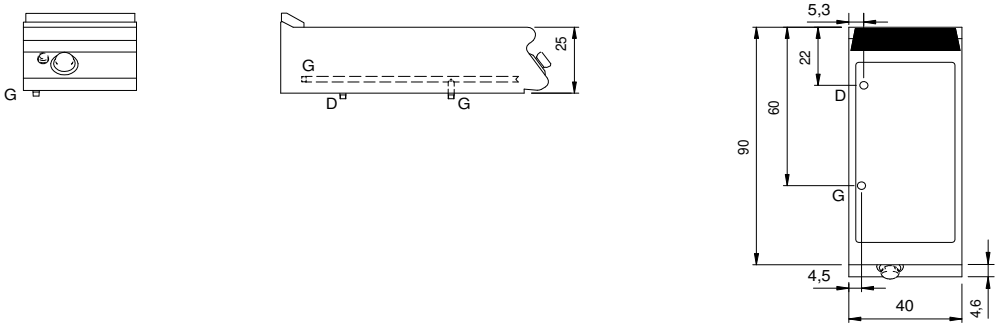

G: Conexión de gas de 1/2 "

D: Wasserablauf

In order to constantly offer the best possible products we reserve the right to make changes on technical specifications without incurring any obligation for equipment previosly or subsequently sold.