Kunde _____ Menge _____

Projekt _____ Lage _____

## Gärunterbrecher AF80

**Modell:** AF80/2T **Cod:** A64800900201



Vision AF80 Multifunktionaler Gärunterbrecher, 2 Türen, Temperaturbereich -30°+40°C. Sie ist mit folgenden Funktionen ausgestattet: Gärung und Gärunterbrechung, manuelle Gärung, kontinuierlicher Zyklus, Lagerung, Schokolade, Auftauung, Speiseeis. Steckerfertiges Kühlaggregat, Energieklasse E, Klimaklasse 5 heavy duty und umweltfreundliches Kältemittelgas R290. Heißgas-Abtauung, einstellbare Belüftung 25-100% und einstellbare Luftfeuchtigkeit 45-95%. Inklusive Wasseraufbereitungsfilter. 7"-Touchscreen und Betriebsarten mit anpassbaren Rezepten. Standardausrüstung: 20 x EN60x80 Auflageschienen, LED-Beleuchtungsband, Wasserabfluss, Elektronische Expansionsventil und Verdampfer mit Anti-Korrosions-Lackierung. 100 mm Isolierung - HFO mit hoher Dämmleistung und geringer Umweltbelastung (FCKW-, HFCKW-, FKW-frei). Griffe aus Edelstahl AISI 304 und leicht austauschbare magnetische Dreikammer-Türdichtungen. Innen/außen aus CNS nach DIN 1.4301; äußere Rückseite, Außen- und Innenboden des Technikfachs aus verzinktem/beschichtetem Stahl. 2 Verdichter und 2 unabhängige Kühlkreisläufe. Cosmo: Wi-Fi-Verbindung für die Fernüberwachung über die Cosmo App. Bei der Verkabelung mit Coldline Tischen und Schränken, fungieren diese als Hub für die Fernüberwachung der angeschlossenen Geräte.

### Technische Daten

| | |
|---|---|
| **Maximale Kapazität:** | 40 Bleche EN60x80 h 20 mm |
| **Bruttokapazität:** | 1057 lt |
| **Betriebstemperatur:** | -30°+40°C |
| **Lüftungsbereich:** | 25% - 100% |
| **Feuchtigkeitsbereich:** | 45% - 95% mit Luftbefeuchter |
| **Luftbefeuchter:** | Einschließlich |
| **Externe Kälteanlage:** | Steckerfertig |
| **Energieeffizienzklasse:** | E |
| **Energieeffizienzindex:** | 77,7 |
| **Jährliche Energieverbrauch:** | 4131 kW/h annum |
| **Verbrauch 24h:** | 11,317 kW/h/24h |
| **Klimaklasse:** | 5 |
| **Kältemittel:** | R290 (GWP=3) |
| **Kältemittelfüllung:** | 600g |
| **Abtauung:** | Heißgas |
| **Ventil:** | Standardmäßig mit Magnetventil geliefert |
| **Außenmaße:** | 900×1138×2465 mm |
| **Verpackungsabmessungen:** | 920×1100×2530 mm |
| **Netto- / Bruttogewicht:** | 290 Kg / 300 Kg |
| **Netto / Brutto-Volumen:** | 780 lt / 1057 lt |
| **Spannung/Frequenz:** | 220-240 V - 50 Hz |
| **Max. Stromaufnahme:** | 1890W - 8,6A |
| **Kälteleistung:** | 1292 W* |
| *: | VT. -30°C Kond. +55°C |

### Eigenschaften

| | |
|---|---|
| **Funktionen:** | Gärung und Gärunterbrechung, manuelle Gärung, kontinuierlicher Zyklus, Lagerung, Schokolade, Auftauung, Speiseeis |
| **Standardausrustung:** | 20 Auflageschienenfür EN60x80-Bleche, LED-Beleuchtung |
| **Kontrolle:** | 7" Touchscreen-Display mit USB-Anschluss |
| **Türen:** | 2 Türen, selbstschließend mit 105° Anschlag, rechts angeschlagen |
| **Türdichtung:** | Magnetisch, dreikammerig und leicht austauschbar |
| **Isolierung:** | 100 mm Dicke - FCKW/HCKW-frei |
| **Ausfuhrung Innen/Außen:** | Außen und innen CNS nach DIN 1.4301. Rückseite, Boden und interner Technikraum aus verzinktem/geschäumtem Stahl. |
| **Innenecken:** | Abgerundet für einfache Reinigung und maximale Hygiene |
| **Griff:** | Rohrförmig, aus CNS nach DIN 1.4301 rostfrei |
| **Führung und Gleitschienen:** | CNS nach DIN 1.4301 |
| **Füße:** | Aus Edelstahl AISI 304, Höhenverstellbare 100/150 mm |
| **Cosmo:** | Wi-Fi-Fernbedienungssystem |

In order to constantly offer the best possible products we reserve the right to make changes on technical specifications without incurring any obligation for equipment previosly or subsequently sold.

## Zubehör und Ausführungen

| | |
|---|---|
| Pulverbeschichtung mit RAL Farbe | Kit 4 CNS Drehrollen mit Bremse h 128 mm |
| Wasser Kondensation für steckerfertige Modelle | Alu-Kuchenblech EN60x40 H 20 mm |
| Alimentazione frequenza 60Hz | Roste EN60x40 aus CNS |
| Andere Speisungen | Kunststoffbeschichteter Tragrost EN60x40 |
| Wasserenthärter Purity C Quell ST 50 | Auflageschienen Typ L 755 mm EN60x80 |

## Cosmo - Wi-Fi Kontroll system

Cosmo ist die exklusive Wi-Fi-Technologie von The Nice Kitchen, mit der VISION-Gärunterbrecher über Smartphones verbunden, aktualisiert und überwacht werden können. VISION ist auch ein Cosmo-Hub und ermöglicht die Fernüberwachung der daran angeschlossenen Coldline-Geräte. Über die CosmoApp können Sie die Betriebsbedingungen jedes Geräts überprüfen und bei abnormalem Betrieb Warnungen erhalten.

## Technische Zeichnung

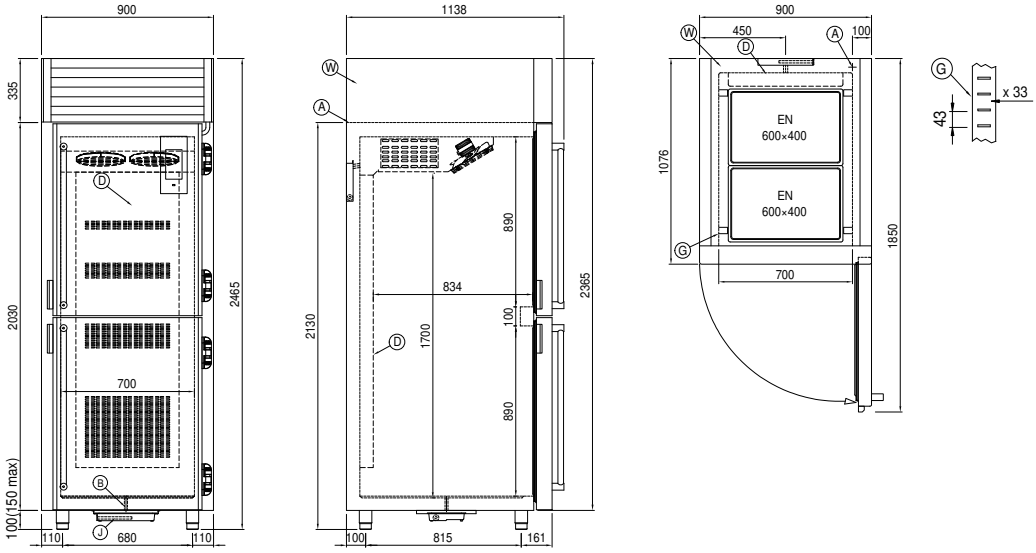


| | | | | | |
|---|---|---|---|---|---|
| **A:** | Stromanschluss | **B:** | Tauwasserablauf | **D:** | Luftstrom Diffusor |
| **G:** | Stellleisten Steigung | **J:** | Automatische Tauwasserverdunstung | **W:** | Wassernetz Verbindung für Luftbefeuchter - weiblich 3/4". Entladen nicht erforderlich |

In order to constantly offer the best possible products we reserve the right to make changes on technical specifications without incurring any obligation for equipment previosly or subsequently sold.