modular



Kunde _____ Menge _____

Projekt _____ Lage _____

ROC 700

Modell: R70/40SPE/P **Cod:** MP01334123003

Technische Daten

Modularer Aufbau:	Auf Schrank mit Tür
Abmessungen (mm):	400x730x870
Elektrische Gesamtleistung (kW):	1
Nr. Becken:	1
Liter Becken 1:	25,5
Becken Abmessungen 1 (mm):	530x325x150
Versorgung (V):	220-240
Ampere (A):	5
Phasen:	1
Kabelquerschnitt (mmq):	3G1
Frequenz (Hz):	50-60
Nettovolumen (m3):	0,254
Verpackungsabmessungen (mm):	480x856x1075
Bruttogewicht (kg):	43,1
Bruttovolumen (m3):	0,442

Eigenschaften

Platte:	Aus Edelstahl AISI 304 mit Dicke 20/10 mm
Drehknöpfe:	Aus Aluminium mit Wasserschutz IPX5
Griffe:	Die Griffe aus gebürstetem Aluminium gewährleisten eine sichere und solide Griffigkeit mit einem ergonomischen Linien
Beheizung:	Infrarot-Heizelemente aus Keramik

In order to constantly offer the best possible products we reserve the right to make changes on technical specifications without incurring any obligation for equipment previosly or subsequently sold.

Elektro-Kartoffelwärmer, auf Schrank mit Tür

Technische Zeichnung

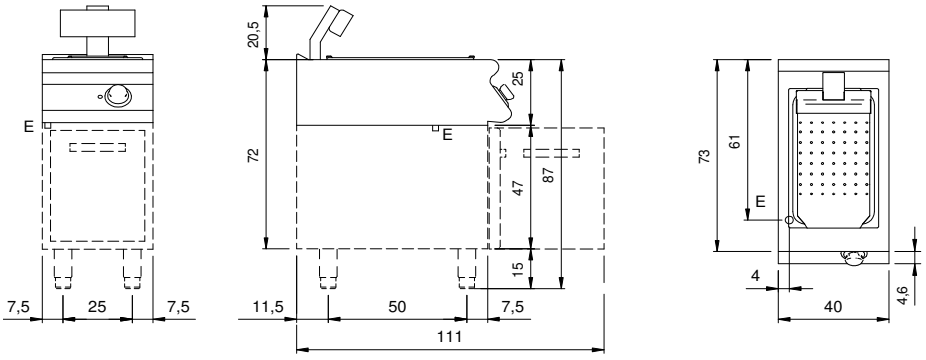

E: Elektrobetrieb

In order to constantly offer the best possible products we reserve the right to make changes on technical specifications without incurring any obligation for equipment previosly or subsequently sold.