modular



Kunde _____ Menge _____

Projekt _____ Lage _____

ROC 900

Modell: R90/40PLC/P **Cod:** MP01734144052

Technische Daten

Modularer Aufbau:	Auf Schrank mit Tür
Abmessungen (mm):	400x900x870
Nettovolumen (m3):	0,313
Verpackungsabmessungen (mm):	480x1026x1075
Bruttogewicht (kg):	51,6
Bruttovolumen (m3):	0,529

Eigenschaften

Platte:	Aus Edelstahl AISI 304 mit Dicke 20/10 mm
Griffe:	Die Griffe aus gebürstetem Aluminium gewährleisten eine sichere und solide Griffigkeit mit einem ergonomischen Linien
Vollauszug für Schubladen:	Vollauszug für Schubladen

In order to constantly offer the best possible products we reserve the right to make changes on technical specifications without incurring any obligation for equipment previosly or subsequently sold.

Neutral Element mit Schublade,
auf Schrank mit Tür

Technische Zeichnung

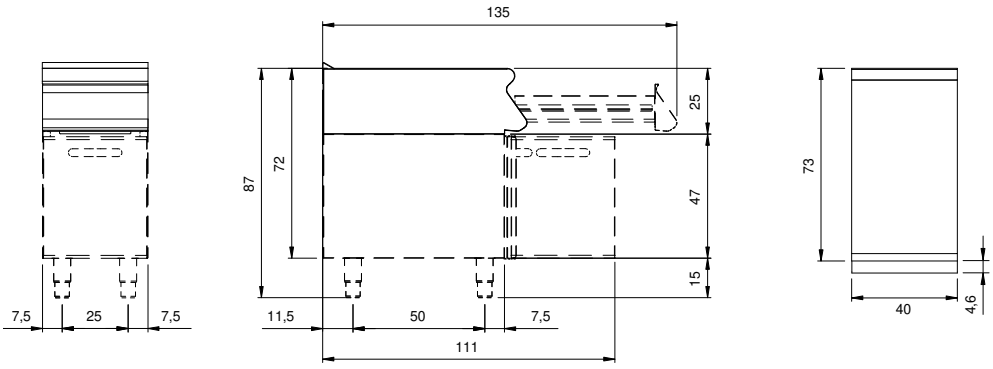

In order to constantly offer the best possible products we reserve the right to make changes on technical specifications without incurring any obligation for equipment previosly or subsequently sold.