Kunde _____ Menge _____

Projekt _____ Lage _____



Pratika-Ofen

Modell: FDE101TV **Cod:** NP01102023005

Technische Daten

Anzahl der Pfannen:	10
Pfannengröße (mm):	EN 600x400 - GN 1/1
Achsabstand des Tabletts (mm):	74
Anzahl der Ventilatoren:	2
Lüftergeschwindigkeit:	2
Außenmaße (mm):	905 x 845 x 1110
Nettogewicht (kg):	135
Volumen (m3):	0,850
Kammerabmessungen (mm):	645 x 449 x 800
Elektrobetrieb (kW):	15,8
Spannung/Frequenz (V):	380-415
Spannung (A):	26
Phasen:	3N
Kabelquerschnitt (mmq):	5G4
Frequenz (Hz):	50-60
Kaltwasseranschluss:	3/4"
Kaltwasserdruck (bar):	Max. 5 bar
Zulauf entkalktes Wasser:	3/4"
Wasserablauf (mm):	40
Verpackungsabmessungen (mm):	955 x 900 x 1301
Kammerabmessungen (mm):	645 x 449 x 800
Bruttogewicht (kg):	150
Bruttovolumen (m3):	1,120

Eigenschaften

Typ des Backofens:	Kombi
Steuerung:	Touchscreen
Touch screen:	5"
Cooling:	Schnelle Kammerkühlfunktion
Fühler:	Einpunkt-Temperaturfühler
Waschen:	Standard - Offener Kreislauf
Reinigungsmittel:	Flüssig
Dampf:	Direkte
Dampf-Management:	Automatisch
Betriebstemperatur:	30°C - 280°C
Tür:	Schwenktür
Fan:	Hergestellt aus AISI 304 Edelstahl – Autoreverse
Dunstabzüge:	Automatisch
Kochbuch:	Standard

In order to constantly offer the best possible products we reserve the right to make changes on technical specifications without incurring any obligation for equipment previosly or subsequently sold.

Elektrischer Kombidämpfer mit kapazitivem Touchscreen. Kapazität für 10 GN 1/1 oder Konditoreibleche EN 60x40. Drei Garmethoden: Umluft, Dampf und Direkt-Mischbetrieb. Inklusive Rezeptdatenbank mit Speicherfunktion für personalisierte Rezepte (bis zu 16 Garphasen pro Rezept). Garraum aus Edelstahl mit abgerundeten Ecken für maximale Hygiene und Reinigungsfreundlichkeit. Herausnehmbare und austauschbare Einschubführungen mit einem Abstand von 74 mm. Tür mit großflächigem Doppelglas und integriertem Luftkanal zur Belüftung der äußeren Türscheibe. 2 Autoreverse-Lüfter mit zwei Belüftungsstufen. Dichtung an der Vorderseite des Garraums für optimalen Türabschluss. Auffangschale für Kondensat unter der Tür. Elektronisch gesteuerte Dampfabzugsöffnung. Beheizung durch hochleistungsfähige, ummantelte Ringheizkörper. Einpunkt-Kerntemperaturfühler, 600x400 Gitterrost und automatisches Reinigungssystem im Lieferumfang enthalten. Temperaturregelung von 50 °C bis 280 °C. Elektrische Leistung: 15,8 kW – 380–415V 50/60 Hz.

Technische Zeichnung

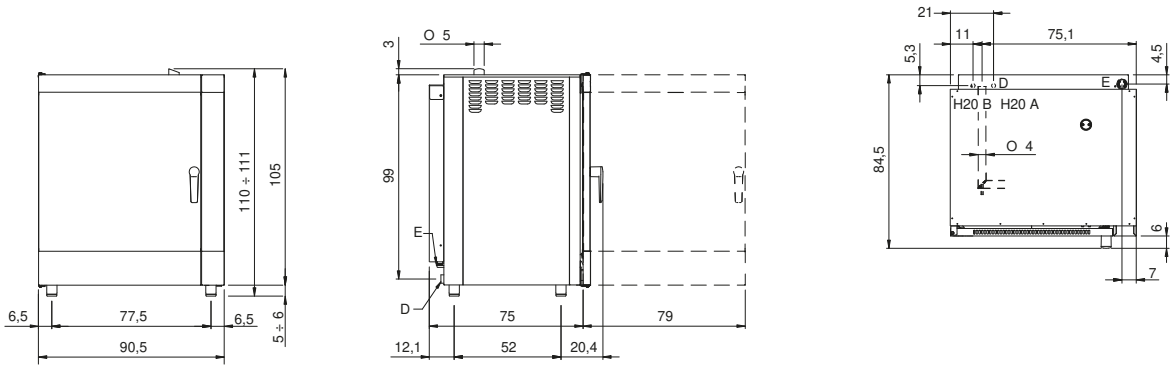

E: Elektrobetrieb

D: Wasserablauf

H2OA: Zulauf Wasser 3/4”

H2OB : Zulauf entkalktes Wasser 3/4”

In order to constantly offer the best possible products we reserve the right to make changes on technical specifications without incurring any obligation for equipment previosly or subsequently sold.