KRUPPS DISHWASHER MACHINES

SINCE 1965

100% MADE IN ITALY



ADVANCE RANGE C640-BT

KATEGORIE	Untertisch-Geschirrspüler
LINIE	ADVANCE RANGE
KORB	500x600
ABMESSUNG	585x715x865h

C640-BT ist die kompakte Multifunktions-Geschirrspülmaschine mit **Acquatech System und Break Tank** , die während des gesamten Spülzyklus **konstanten Druck, Temperatur und Durchfluss** gewährleistet, um **Hochtemperatur-Sanitisierung** und geringeren Verbrauch zu bieten. Sie spült Tabletts, **GN 1/1-Behälter** und **600×400-Kisten** mit bis zu **22 Tellern pro Zyklus** – bei minimalem Platzbedarf. Eine starke Pumpe und spezielle Spülarme entfernen selbst hartnäckigen Schmutz. Die **SOFT Door** – und **SOFT Start** -Systeme schützen das Spülgut. Das **ADVANCE** -Bedienfeld bietet 4 Spülzyklen und einen automatischen Ablauf (mit installierter Pumpe), mit **Display** zur Anzeige von Temperaturen, **Diagnosemeldungen** , Wartung und Maschinenstatus über **SMART START** . Die elektronische Steuerung regelt Zeit und Temperatur mit **Thermostop** . Der **Doppel-Dosierer** für Reinigungsmittel und Klarspüler sorgt für Hygiene und Effizienz. Komplett aus **Edelstahl AISI 304** gefertigt, mit frontseitigem Zugang für einfache Wartung.

MODELL KONFORM MIT DER NORM EN IEC 63136 :
Siehe die **Leistungstabelle**

CERTIFIED

ON REQUEST

KRUPPS DISHWASHER MACHINES

SINCE 1965

100% MADE IN ITALY

MERKMALE	ADVANCE RANGE C640-BT
Abmessungen - (mm)(- L - T - H	585x715x865h
Anz. Körbe/Stunde - (+55°C)	Max 40
H maximal Glas	340mm
max. Ø Teller	370mm
H maximal Topf	340mm
Backformen	Special basket required
Heizelement Tank - Fassungsvermögen Tank	2,6kW - 30lt
Heizelement Boiler - Fassungsvermögen Boiler	5,4kW - 7,3lt
Pumpenleistung	0.9kW / 1,2Hp
Gesamtleistung / Strom	6,52kW / 16A
Standard-Versorgungsspannung	400V3N - 50Hz
Empfohlene Wasserversorgung	+55°C
Empfohlene Wasserhärte	7°f - 10°f
Wasserverbrauch je Zyklus (mit empfohlenem Druck von 2 bar)	2,4 l
Dosierer für Reinigungs- und Glanzmittel, regulierbar	STANDARD
Spülung Acquatech System	STANDARD
STANDARDLIEFERUMFANG	
Besteckhalter	2
Korb für Tabletts 10/12 Plätze 500x600x100 mm	1
Gläserkorb Abm. 500x600x100 mm	1
Tellerkorb 22 Plätze 500x600x100 mm	1
OPTIONAL	
UNIKO Touch-Display mit System Wi-Fi und IKLOUD	-
Optional 230V/3+T	●
Installierte Drucksteigerungspumpe 0,5 Hp	●
Eingebaute Ablaufpumpe 32W mit Ecoclean	●
Boilerheizungselement 9,0kW	●
Boilerheizungselement 9,0kW	●
Umkehrosmose-System	●
Korb für Backbleche 4 Plätze Abm.500x500x200mm	●
Geneigter Korb für Weinkelchgläser Abm. 500x500x170 mm	●
Bausatz 4 Standfüße 50-70 mm	●
"SOFT Door"-System zum Öffnen/Schließen der Tür	●
Zyklus-Start "SOFT Start"	●

● Optional installierbar, - Optional nicht installierbar

C640-BT

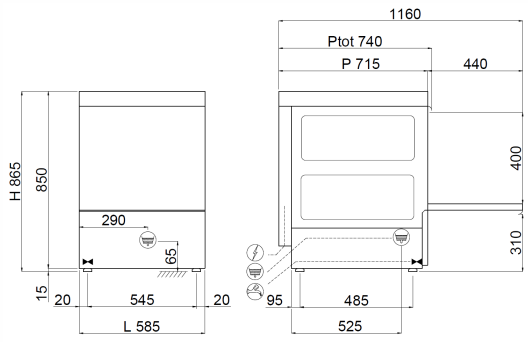

CERTIFIED

ON REQUEST