modular



Kunde _____ Menge _____

Projekt _____ Lage _____

ROC 900

Modell: R90/120BRE/120F/S **Cod:** MP01614124005

Market: Extra UE

Technische Daten

Modularer Aufbau:	Auf geschlossenem Unterscharnk
Abmessungen (mm):	1200x900x870
Elektrische Gesamtleistung (kW):	19
Garbereich Abmessungen 1 (LxP mm):	Beckenboden 1080x567
Nr. Becken:	1
Liter Becken 1:	120
Becken Abmessungen 1 (mm):	1080x567x170
Versorgung (V):	380-415
Ampere (A):	30
Phasen:	3N
Kabelquerschnitt (mmq):	5G6
Frequenz (Hz):	50-60
Kaltwasserbefüllung:	3/4"
Kaltwasserdruck (bar):	Max. Druck 5 bar
Nettovolumen (m3):	0,94
Verpackungsabmessungen (mm):	1280x1026x1109
Bruttogewicht (kg):	249
Bruttovolumen (m3):	1,456

Eigenschaften

Platte:	Aus Edelstahl AISI 304 mit Dicke 20/10 mm
Oberplattematerial:	Eisen
Platte:	Glatt
Kippvorrichtung:	Manuelles Einführen
Drehknöpfe:	Aus Aluminium mit Wasserschutz IPX5
Wasserbefüllung:	Mit Elektroventil

In order to constantly offer the best possible products we reserve the right to make changes on technical specifications without incurring any obligation for equipment previosly or subsequently sold.

modular

Elektro-Kippbratpfanne, manuell,
Becken aus Eisen, 120 Liter

Technische Zeichnung

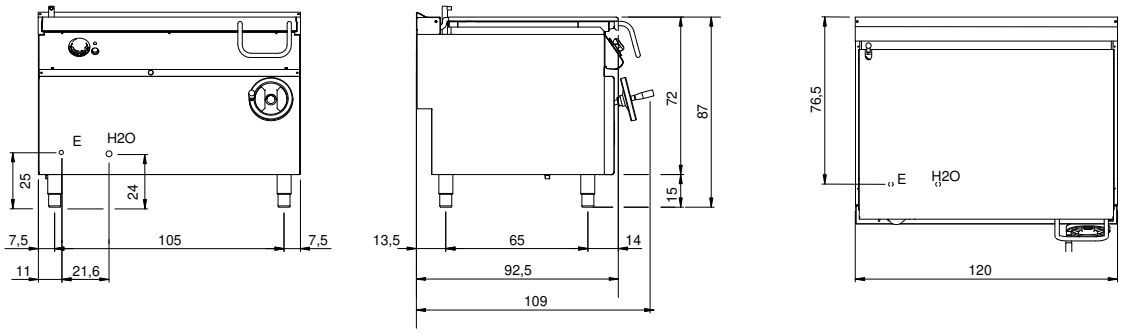

E: Elektrobetrieb

H2O: Wasserbefüllung 3/4"

In order to constantly offer the best possible products we reserve the right to make changes on technical specifications without incurring any obligation for equipment previosly or subsequently sold.