modular



Kunde _____ Menge _____

Projekt _____ Lage _____

## ROC 900

**Modell:** R90/80PEI/150 **Cod:** MP01534124005

### Technische Daten

| | |
|---|---|
| **Modularer Aufbau:** | Auf geschlossenem Unterscharnk |
| **Abmessungen (mm):** | 800x900x870 |
| **Elektrische Gesamtleistung (kW):** | 21,3 |
| **Nr. Becken:** | 1 |
| **Liter Becken 1:** | 150 |
| **Becken Abmessungen 1 (mm):** | Ø596x575 |
| **Versorgung (V):** | 380-415 |
| **Ampere (A):** | 33,5 |
| **Phasen:** | 3N |
| **Kabelquerschnitt (mmq):** | 5G6 |
| **Frequenz (Hz):** | 50-60 |
| **Heißwasserbefüllung:** | 3/4" |
| **Warmwassertemperatur (°C):** | 40 |
| **Warmwasserdruck (bar):** | Max. Druck 5 bar |
| **Kaltwasserbefüllung:** | 3/4" |
| **Kaltwasserdruck (bar):** | Max. Druck 5 bar |
| **Wasserablauf:** | 2" |
| **Nettovolumen (m3):** | 0,626 |
| **Verpackungsabmessungen (mm):** | 880x1272x1274 |
| **Bruttogewicht (kg):** | 167 |
| **Bruttovolumen (m3):** | 1,426 |

### Eigenschaften

| | |
|---|---|
| **Platte:** | Aus Edelstahl AISI 304 mit Dicke 20/10 mm |
| **Erwärmung:** | Indirekte |
| **Drehknöpfe:** | Aus Aluminium mit Wasserschutz IPX5 |
| **Wasserbefüllung:** | Mit Elektroventil |

In order to constantly offer the best possible products we reserve the right to make changes on technical specifications without incurring any obligation for equipment previosly or subsequently sold.

Elektro-Kochkessel mit indirekter Beheizung, 150 Liter

## Technische Zeichnung

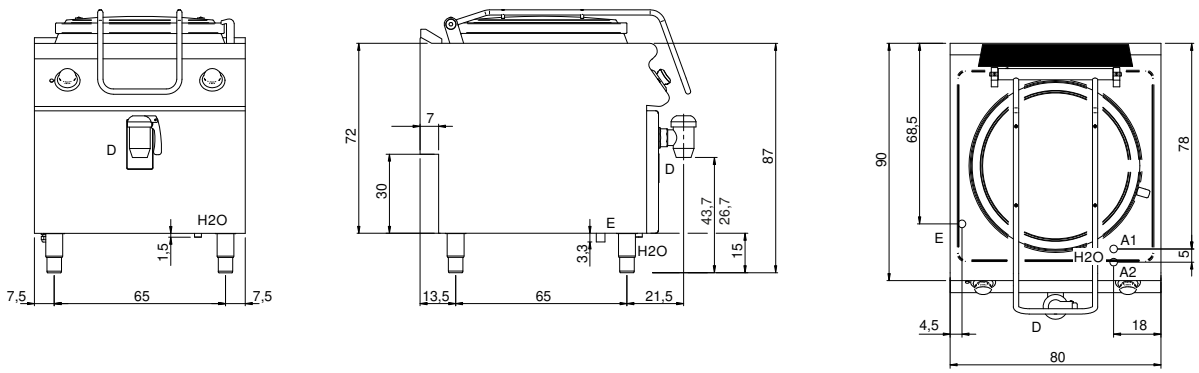


| | | | | | |
|---|---|---|---|---|---|
| **G:** | Conexión de gas de 1/2 " | **E:** | Elektrobetrieb | **H2O:** | Wasserbefüllung 3/4" |
| **A1:** | Heißwasserbefüllung | **A2:** | Kaltwasserbefüllung | **D:** | Wasserablauf |

In order to constantly offer the best possible products we reserve the right to make changes on technical specifications without incurring any obligation for equipment previosly or subsequently sold.