Kunde _____ Menge _____

Projekt _____ Lage _____

# Tiefkühltisch Snack GN 3 Türen

**Modell:** TP16/1B-490 **Cod:** T10381000404

Tiefkühltisch Snack 3 Türen, Länge 1600 mm, Korpushöhe 490 mm, mit Arbeitsplatte. Steckerfertiges Kühlaggregat, Energieklasse D, Klimaklasse 5 heavy duty und umweltfreundliches Kältemittelgas R290. Temperaturbereich -15°-22°C mit ventilierter Kühlung. Standardausrüstung: 1 Kunststoffbeschichteter Tragrost GN1/1. Jeder Bereich kann mit kühlbarem Schubladenteil 1/1, 1/2+1/2 ausgestattet werden. Korrosionsgeschützter Verdampfer und heißgas-Abtauung. 60 mm Isolierung - HFO mit hoher Dämmleistung und geringer Umweltbelastung (FCKW-, HFCKW-, FKW-frei). Griff aus Edelstahl AISI 304 und magnetische Dreikammer-Türdichtung, leicht austauschbar. Umdrehbar, selbstschließende Türöffnung mit 105°-Anschlag. Innen/außen sowie rückseitig aus CNS nach DIN 1.4301. Abgerundete Innenecken für einfache Reinigung. Der verstärkte,modulare Unterbau aus kolaminiertem Stahl ermöglicht eine Installation auf Rädern, Füßen, mobilen oder gemauerten Sockeln. FSS - Fast Service System - austauschbares Kühlmittelsystem für für schnelle und einfache Wartung. Vorbereitet für den Anschluss an Cosmo - wi-fi Fernüberwachungssystem - und ModBus/RTU Rs485 Anschluss.



## Technische Daten

| | |
|---|---|
| **Arbeitsplatte:** | Mit Arbeitsplatte |
| **Bruttokapazität:** | 278 lt |
| **Betriebstemperatur:** | -15°-22°C |
| **Externe Kälteanlage:** | Steckerfertig |
| **Energieeffizienzklasse:** | D |
| **Energieeffizienzindex:** | 51,3 |
| **Jährliche Energieverbrauch:** | 1535 kW/h annum |
| **Verbrauch 24h:** | 4,205 kW/h/24h |
| **Klimaklasse:** | 5 |
| **Kältemittel:** | R290 (GWP=3) |
| **Abtauung:** | Heißgas |
| **Korpushohe:** | 490 mm |
| **Ventil:** | Standardmäßig mit Magnetventil geliefert |
| **Außenmaße:** | 1600×700×630 mm |
| **Verpackungsabmessungen:** | 1875×800×998 mm |
| **Netto- / Bruttogewicht:** | 140 Kg / 150 Kg |
| **Netto / Brutto-Volumen:** | 158 lt / 278 lt |
| **Spannung/Frequenz:** | 220-240 V - 50 Hz |
| **Max. Stromaufnahme:** | 850W - 3,9A |
| **Kälteleistung:** | 569 W* |
| *: | VT. -30°C Kond. +55°C |

## Eigenschaften

| | |
|---|---|
| **Standardausrustung:** | 3 Auflageschienen, 3 kunststoffbeschichtete GN1/1 Roste |
| **Kontrolle:** | Elektronik, Anzeige bündig mit dem Panel |
| **Türen:** | 3 Türen, selbstschließend, umsteuerbar mit 105° Anschlag |
| **Türdichtung:** | Magnetisch, dreikammerig und leicht austauschbar |
| **Isolierung:** | 60 mm Dicke - FCKW/HCKW-frei |
| **Ausfuhrung Innen/Außen:** | Außenbereich innen und hinten aus CNS nach DIN 1.4301. Boden aus kolaminiertem Stahl. |
| **Innenecken:** | Abgerundet für einfache Reinigung und maximale Hygiene |
| **Griff:** | CNS nach DIN 1.4301, 2 mm stark |
| **Führung und Gleitschienen:** | CNS nach DIN 1.4301 |
| **Füße:** | Aus Edelstahl AISI 304, Höhenverstellbare 100/150 mm |
| **Cosmo:** | Vorbereitet für den Anschluss an Cosmo Hub |

In order to constantly offer the best possible products we reserve the right to make changes on technical specifications without incurring any obligation for equipment previosly or subsequently sold.

## Zubehör und Ausführungen

| | |
|---|---|
| Schubladenblock 1/1 | Andere Speisungen |
| Schubladenblock 1/2 | Alimentazione frequenza 60Hz |
| I-Fach mit speziellen Abmessungen | Andere Speisungen |
| Schubladenblock 1/1 | Höherer Fuß H 145/195 mm |
| Schubladenblock 1/2 | Kit 4 CNS Drehrollen mit Bremse h 128 mm |
| I-Fach links | Zwischenstege für Schublade GN |
| Schlösser mit Schlüssel für Schubladenblock 1/1 | Kit Behälter GN1/2 + Deckel für Schublade,H 150 mm |
| I-Fach mit speziellen Abmessungen | Kit Behälter GN1/3 + Deckel für Schublade, H 150 mm |
| I-Fach links | Flaschenfläche aus CNS, Verkleidung aus CNS für Roste 350 |
| Schlösser mit Schlüssel für Schubladenblock 1/2 | Roste GN1/1 aus CNS |
| Pulverbeschichtung mit RAL Farbe | Kunststoffbeschichteter Tragrost GN1/1 |
| Schlösser mit Schlüssel für Schubladenblock 1/1 | Auflageschienen Typ C 505 mm |
| Schlösser mit Schlüssel für Schubladenblock 1/2 | Schuko IP44 Steckedose mit Deckel |
| Wasser Kondensation für steckerfertige Modelle | Schnittstelle RS485 |
| Alimentazione frequenza 60Hz | Cosmo Kabelanschluss-Set |
| Pulverbeschichtung mit RAL Farbe | Cosmo WiFi-Anschluss-Set |
| Wasser Kondensation für steckerfertige Modelle | Abnehmbarer Sockel GN H 100 mm 2T |

## Cosmo - Wi-Fi Kontroll system

Cosmo ist die exklusive Wi-Fi-Technologie von The Nice Kitchen, mit der Coldline-, Modular- und Nevo-Geräte über ein Smartphone verbunden und überwacht werden können. Der Tisch, der mit dem Cosmo-Kit über ein Kabel mit einem Cosmo-Hub (MODI, VISION, THAW.PRO, LEVTRONIC, QUBI) oder mit der Cosmo-Kit Wi-Fi angeschlossen ist, kann mit der CosmoApp überwacht werden, um im Falle eines abnormalen Betriebs Warnungen zu erhalten.

## Technische Zeichnung

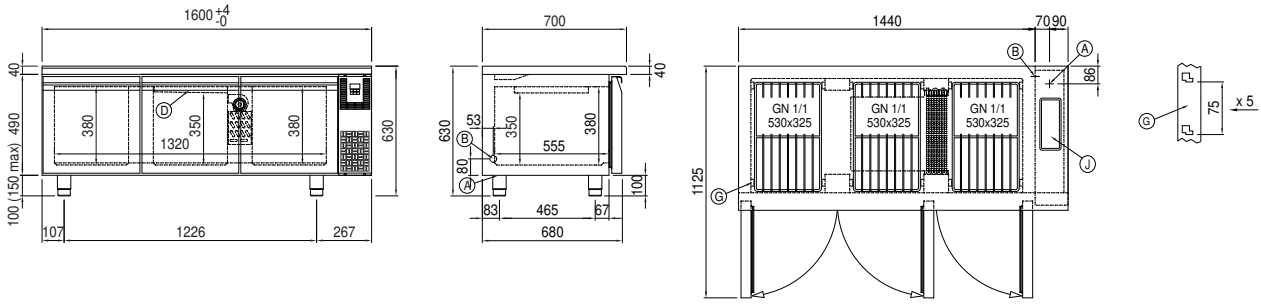


In order to constantly offer the best possible products we reserve the right to make changes on technical specifications without incurring any obligation for equipment previosly or subsequently sold.