modular



Kunde _____ Menge _____

Projekt _____ Lage _____

ROC 900

Modell: R90/120TPPGFB/P **Cod:** MP01054114057

Technische Daten

Modularer Aufbau:	Auf Schrank mit Türen
Abmessungen (mm):	1200x900x870
Gas Gesamtleistung (Kcal/h):	28376
Gas Gesamtleistung (kW):	33
Ganzplattenleistung Gas (kW):	7
Gasanschluss:	1/2"
Verpackungsabmessungen (mm):	1280x1026x1109
Bruttogewicht (kg):	158
Brennerleistung 1 (kW):	5,5
Brennerleistung 2 (kW):	7,5
Brennerleistung 3 (kW):	5,5
Brennerleistung 4 (kW):	7,5
Bruttovolumen (m3):	1,456

Eigenschaften

Platte:	Aus Edelstahl AISI 304 mit Dicke 20/10 mm
Drehknöpfe:	Aus Aluminium mit Wasserschutz IPX5
Griffe:	Die Griffe aus gebürstetem Aluminium gewährleisten eine sichere und solide Griffigkeit mit einem ergonomischen Linien
Dunstabzüge:	Abnehmbar, aus Gusseisen
Kit Gas:	Umwandlung zu Erdgas 30/50m/bar (mit Erdgas g20 getestet)

In order to constantly offer the best possible products we reserve the right to make changes on technical specifications without incurring any obligation for equipment previosly or subsequently sold.

modular

Gas-Großkochfeld, 4 Kochstellen, emaillierte Behälter, auf Schrank mit Türen

Technische Zeichnung

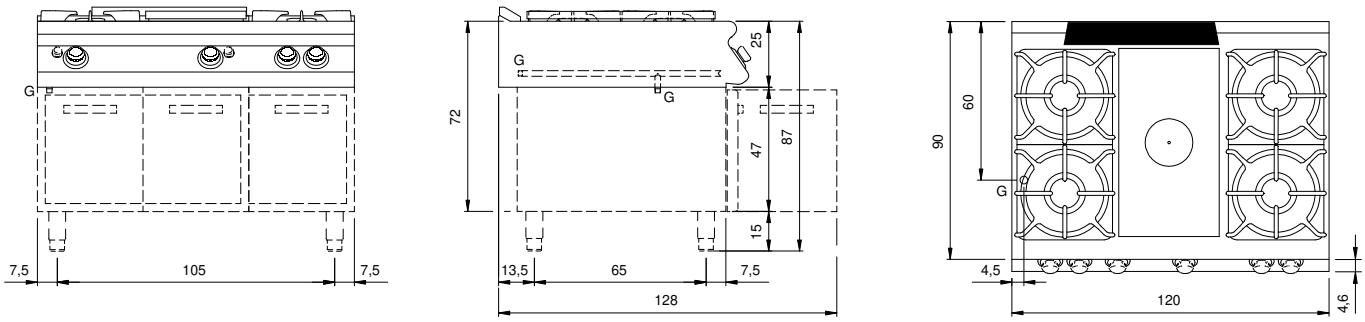

G: Conexión de gas de 1/2 "

In order to constantly offer the best possible products we reserve the right to make changes on technical specifications without incurring any obligation for equipment previosly or subsequently sold.