

Kunde _____ Menge _____

Projekt _____ Lage _____

## Pratika-Kompact-Ofen

**Modell:** FDEK061P **Cod:** NP01063021001

### Technische Daten

| | |
|---|---|
| **Anzahl der Pfannen:** | 6 |
| **Pfannengröße (mm):** | GN 1/1 |
| **Achsabstand des Tabletts (mm):** | 60 |
| **Anzahl der Ventilatoren:** | 1 |
| **Lüftergeschwindigkeit:** | 2 |
| **Außenmaße (mm):** | 517 x 925 x 770 |
| **Nettogewicht (kg):** | 80,2 |
| **Volumen (m3):** | 0,3682 |
| **Kammerabmessungen (mm):** | 380 x 549 x 380 |
| **Elektrobetrieb (kW):** | 7,9 |
| **Spannung/Frequenz (V):** | 380-415 |
| **Spannung (A):** | 13,5 |
| **Phasen:** | 3N |
| **Kabelquerschnitt (mmq):** | 5G1,5 |
| **Frequenz (Hz):** | 50-60 |
| **Kaltwasseranschluss:** | 3/4" |
| **Kaltwasserdruck (bar):** | Max. 5 bar |
| **Zulauf entkalktes Wasser:** | 3/4" |
| **Wasserablauf (mm):** | 40 |
| **Verpackungsabmessungen (mm):** | 560 x 970 x 940 |
| **Kammerabmessungen (mm):** | 380 x 549 x 380 |
| **Bruttogewicht (kg):** | 80,2 |
| **Bruttovolumen (m3):** | 0,5106 |

### Eigenschaften

| | |
|---|---|
| **Typ des Backofens:** | Kombi |
| **Steuerung:** | Programmierbar |
| **Funktionen:** | Heißluftgaren, Dampf, Kombi, MehrstufigGaren mit Temperaturfühler und Delta T |
| **Dampf:** | Direkte |
| **Dampf-Management:** | Zeitgeschaltete |
| **Betriebstemperatur:** | 30°C - 280°C |
| **Tür:** | Schwenktür |
| **Fan:** | Hergestellt aus AISI 304 Edelstahl – Autoreverse |
| **Range timer:** | 1'-240' |
| **Dunstabzüge:** | Automatisch |
| **Kochbuch:** | Standard |

In order to constantly offer the best possible products we reserve the right to make changes on technical specifications without incurring any obligation for equipment previosly or subsequently sold.

Programmierbarer elektrischer Kombidämpfer. Türanschlag links. Kapazität 6 GN 1/1-Behälter – Kompaktversion. Garraum mit abgerundeten Ecken, verschweißt ohne sichtbare Fugen für maximale Hygiene. Höhenverstellbare Füße. Herausnehmbare Einschubführung aus Stahldraht für GN 1/1-Behälter mit Einschubabstand von 30–60 mm. Tür mit Luftkanal zur Belüftung des äußeren Türglases, der die Erwärmung reduziert. Türgriff aus hochschlagfestem, hitzebeständigem Kunststoff. Silikondichtung in der Front der Garraumöffnung eingesetzt, garantiert maximale Dichtigkeit und verhindert Temperaturverluste. Kondensat-Auffangrinne mit Ablaufanschluss. Beheizung über hocheffiziente, ringförmige gepanzerte Heizelemente. Timer von 1 bis 120 Minuten (mit Dauerbetrieb). Befeuchtung im Garraum mit entsprechender Leistungsregelung. Temperaturregelung im Garraum von 50 °C bis 280 °C. Autoreverse-Lüfter mit zwei Geschwindigkeiten. Öffnung der Garraum-Entlüftung programmierbar. Großzügige Luftführungskanäle im Garraum sorgen für perfekte Gleichmäßigkeit beim Garen – sowohl bei Teil- als auch bei Volllast. Aufklappbares Innenfenster. Digitales Bedienfeld oberhalb des Ofens positioniert. Möglichkeit zur Speicherung von bis zu 99 Garprogrammen mit maximal 3 verknüpfbaren Phasen pro Zyklus. Garen möglich in Konvektion, Kombi oder Dampf. Garen wahlweise zeitgesteuert oder mit Kerntemperaturfühler und Delta-T-Einstellung (Fühler optional). Möglichkeit zur Nutzung automatischer Waschzyklen (optional). Sicherheitsthermostat im Garraum verhindert Temperaturen über 350 °C. Innenbeleuchtung an der linken Seite des Garraums. Wasseranschluss für die Steuerung der Befeuchtung. Elektrische Leistung 7,8 kW – 380–415V 50/60 Hz.

## Technische Zeichnung

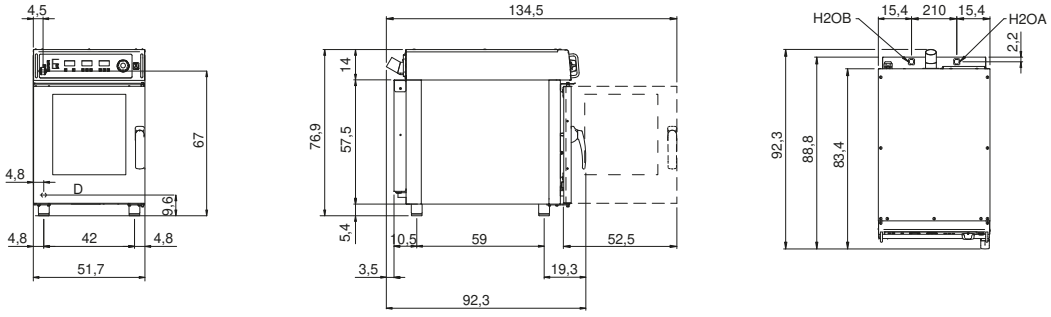


**E:** Elektrobetrieb **D:** Wasserablauf **H2OA:** Zulauf Wasser 3/4”

**H2OB :** Zulauf entkalktes Wasser 3/4”

In order to constantly offer the best possible products we reserve the right to make changes on technical specifications without incurring any obligation for equipment previosly or subsequently sold.