modular



Kunde _____ Menge _____

Projekt _____ Lage _____

ROC 900

Modell: R90/80PEI/50 **Cod:** MP01534124003

Technische Daten

Modularer Aufbau:	Auf geschlossenem Unterscharnk
Abmessungen (mm):	800x900x870
Elektrische Gesamtleistung (kW):	12,3
Nr. Becken:	1
Liter Becken 1:	50
Becken Abmessungen 1 (mm):	Ø396x445
Versorgung (V):	380-415
Ampere (A):	19,5
Phasen:	3N
Kabelquerschnitt (mmq):	5G2,5
Frequenz (Hz):	50-60
Heißwasserbefüllung:	3/4"
Warmwassertemperatur (°C):	40
Warmwasserdruck (bar):	Max. Druck 5 bar
Kaltwasserbefüllung:	3/4"
Kaltwasserdruck (bar):	Max. Druck 5 bar
Wasserablauf:	1 1/2"
Nettovolumen (m3):	0,626
Verpackungsabmessungen (mm):	880x1272x1274
Bruttogewicht (kg):	175
Bruttovolumen (m3):	1,426

Eigenschaften

Platte:	Aus Edelstahl AISI 304 mit Dicke 20/10 mm
Erwärmung:	Indirekte
Drehknöpfe:	Aus Aluminium mit Wasserschutz IPX5
Wasserbefüllung:	Mit Elektroventil

In order to constantly offer the best possible products we reserve the right to make changes on technical specifications without incurring any obligation for equipment previosly or subsequently sold.

Elektro-Kochkessel mit indirekter Beheizung, 50 Liter

Technische Zeichnung

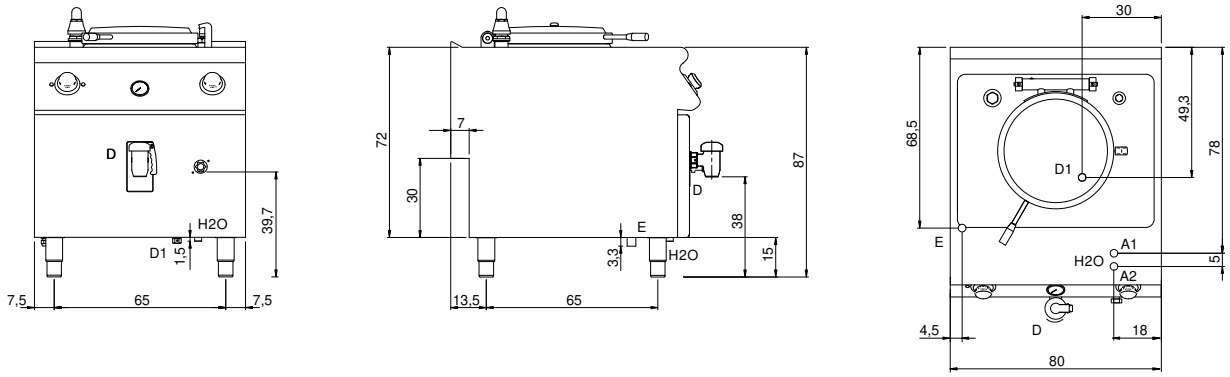

G:	Conexión de gas de 1/2 "	**E:**	Elektrobetrieb	**H2O:**	Wasserbefüllung 3/4"
A1:	Heißwasserbefüllung	**A2:**	Kaltwasserbefüllung	**D:**	Wasserablauf

In order to constantly offer the best possible products we reserve the right to make changes on technical specifications without incurring any obligation for equipment previosly or subsequently sold.